SYSTEMY DO KUCHNI

Star

WKŁADY DO SZUFLAD

Wkłady bambusowe dla szuflady o głębokości 450mm

Wkład na sztućce bambusowy 265x422-424:
41213.001.002

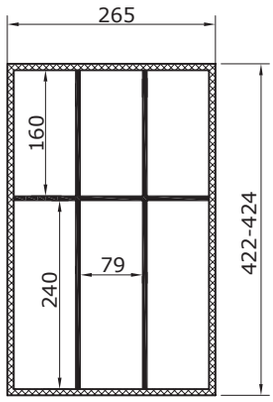

Wkład na sztućce bambusowy 100x422-424:
41213.002.002

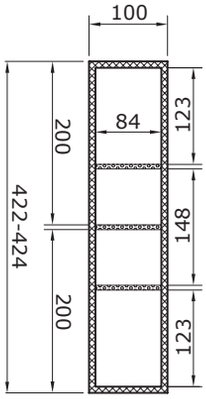

Wkład na sztućce bambusowy, regulowany 150-256x422-424:
41214.001.002

Złożony

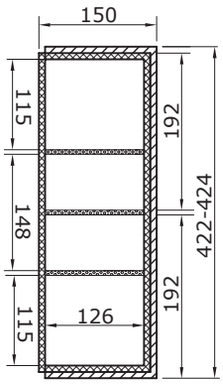

Rozłożony

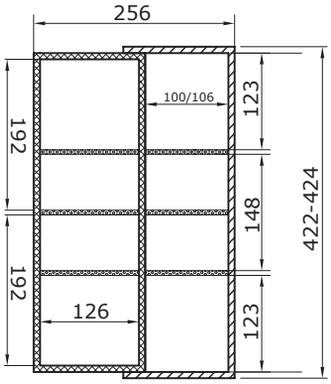

Star

Wkłady bambusowe
dla szuflady o głębokości 500mm

Wkład na sztućce bambusowy 265x472-474:
41213.001.001

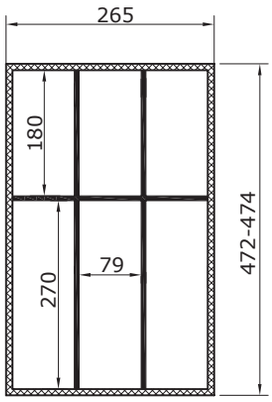

Wkład na sztućce bambusowy 100x472-474:
41213.002.001

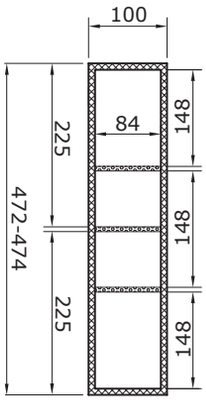

Wkład na sztućce bambusowy, regulowany 150-250/256x472-474:
41214.001.001

Złożony

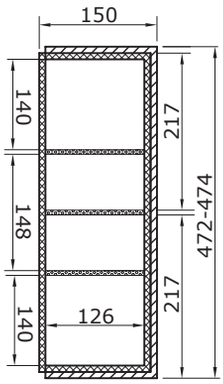

Rozłożony

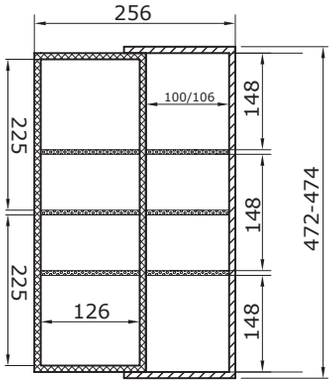

Wkłady bambusowe zostały zaprojektowane w taki sposób, żeby idealnie wypełniały wnętrze szuflad Designo i StarMotion Slim w standardowych wymiarach:

- Do szafki 500 mm idealnie pasują wkłady:
41213.001.00X + 41214.001.00X złożony

- Do szafki 600 mm idealnie pasują wkłady:
41213.001.00X + 41214.001.001X rozłożony

- Wnętrze szuflad szerszych szafek można wypełnić dodatkowo wkładami **41213.002.00X** o szerokości 100mm

Star

STARCORNER

STARCORNER to elegancki system półek narożnych z cichym domykiem, wykończony obrzeżem ze stali pokrytej chromem.

STARCORNER umożliwia wykorzystanie przestrzeni szafek narożnych, dając wygodny dostęp do przedmiotów w nich umieszczonych.

STARCORNER jest systemem uniwersalnym, lewo- i prawostronnym. W zestawie są dwa komplety mat antypoślizgowych w modnych kolorach: antracytowym oraz białym.

Star

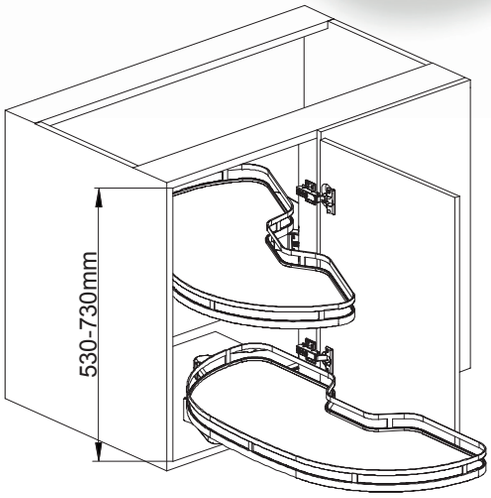

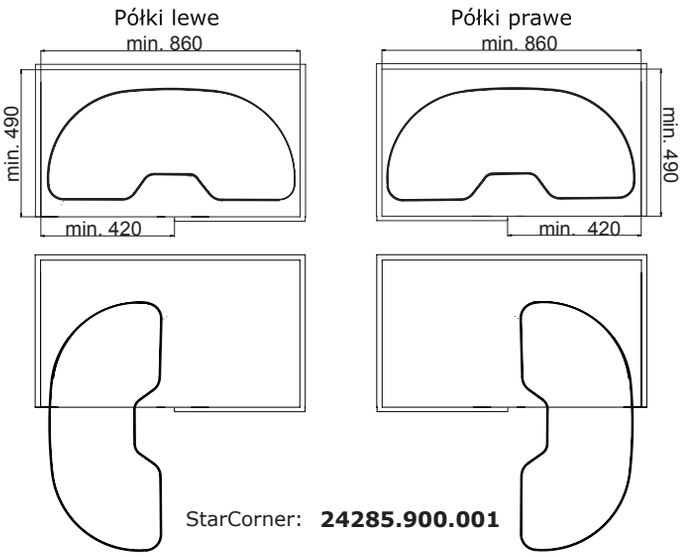

Maksymalne obciążenie dla StarCorner wynosi 10kg na jedną półkę.

Instrukcja montażu
na naszym kanale YouTube

StarCorner: **24285.900.001**

Star

STARCORNER 800

Półki do szafki narożnej starcorner z cichym domykiem, 800mm: **24614.800.K01**
Półki do szafki narożnej starcorner z cichym domykiem, 800mm: **24614.800.K02**

T = 800mm H = 650-740mm T = 785mm

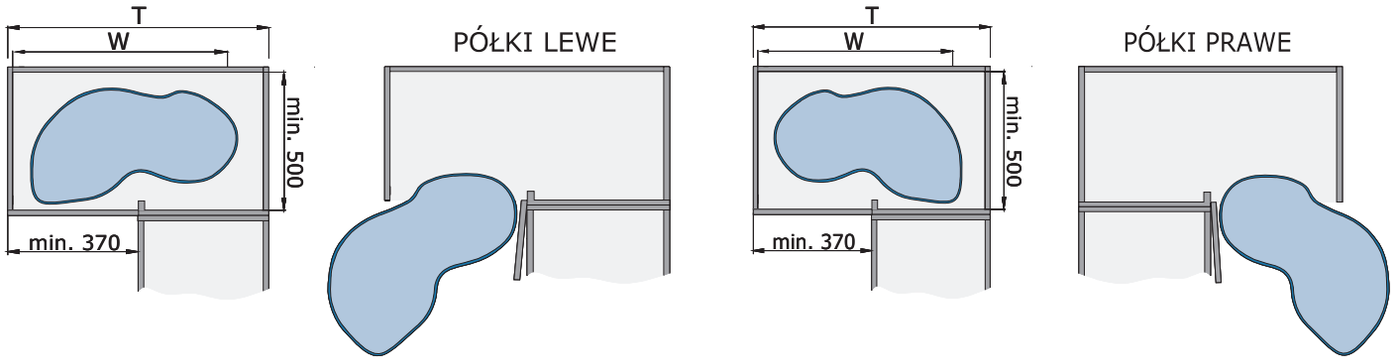

Maksymalne obciążenie dla StarCorner wynosi 10 kg na jedną półkę

Star

STARCORNER 900

Półki do szafki narożnej starcorner z cichym domykiem, 900mm: **24614.900.101**
Półki do szafki narożnej starcorner z cichym domykiem, 900mm: **24614.900.201**

T = 900mm H = 600-750mm T = 785mm

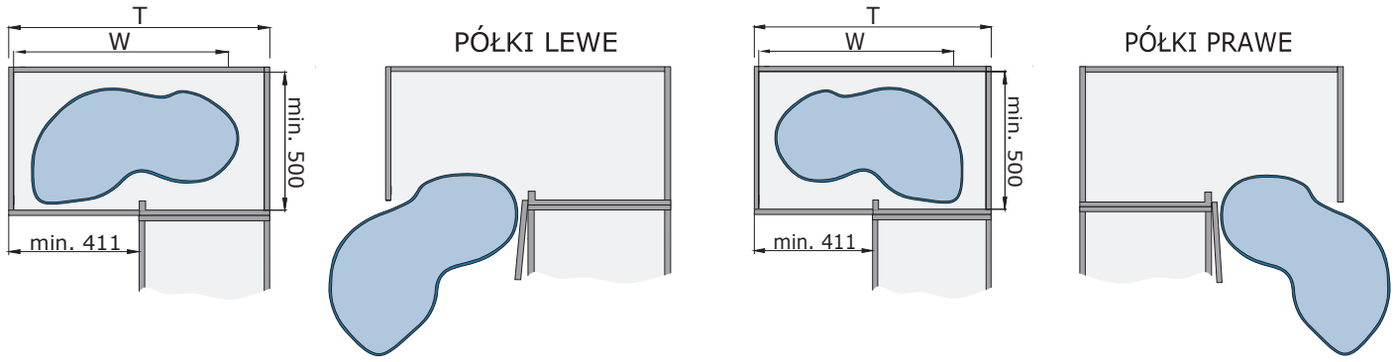

Maksymalne obciążenie dla StarCorner wynosi 10 kg na jedną półkę

Star

STARCORNER 1200

Półki do szafki narożnej starcorner z cichym domykiem, 1200mm: **24614.120.101**
Półki do szafki narożnej starcorner z cichym domykiem, 1200mm: **24614.120.201**

T = 1200mm H = 650-740mm T = 970mm

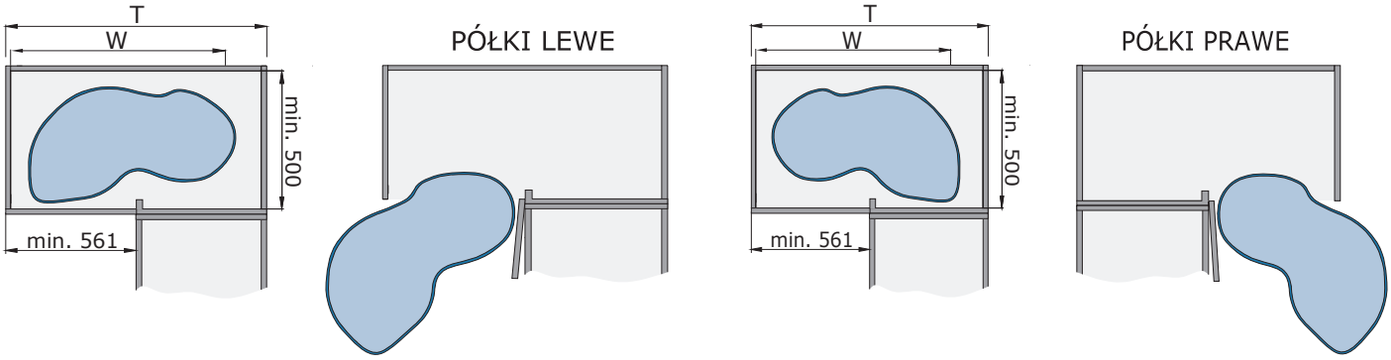

Maksymalne obciążenie dla StarCorner wynosi 10 kg na jedną półkę

Star

SYSTEM
STARLIFT 10

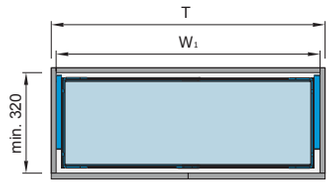

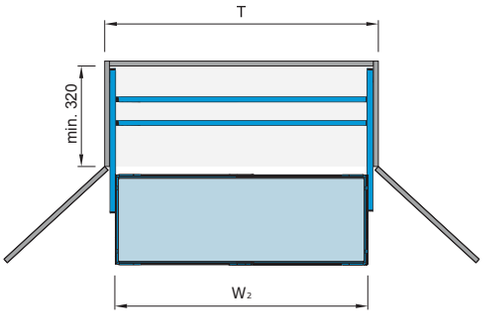

Min. wysokość wewnętrzna korpusu: 664mm

24613.600.001:
• T = 600mm • W_1 = 564mm • W_2 = 510mm

24613.900.001:
• T = 900mm • W_1 = 864mm • W_2 = 810mm

Nowoczesny system półek STARLIFT 10 sprawia, że dostęp do przedmiotów umieszczonych w wysoko zawieszonych szafkach kuchennych oraz przedpokojowych staje się łatwiejszy. Polecany jest również do wyposażenia kuchni dla osób niepełnosprawnych.

Dzięki umieszczeniu mechanizmów windy w bokach produktu, mamy lepsze zagospodarowanie przestrzeni szafki. Maksymalne obciążenie mechanizmu windy wynosi 10kg.

Winda szafki górnej STARLIFT 10 wykonana jest ze stali nierdzewnej o eleganckim wykończeniu. Dostępna jest w dwóch rozmiarach: do szafek 600mm oraz 900mm.

Star

SYSTEM
STARLIFT 15

Star

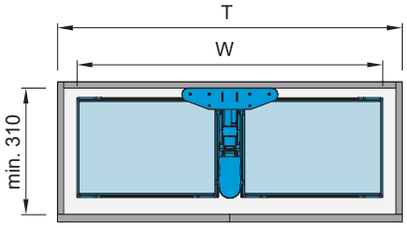

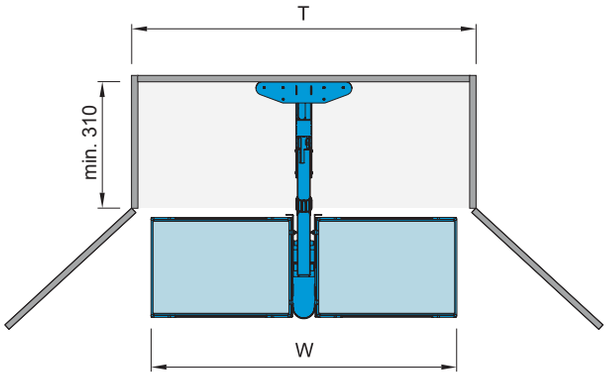

Mechanizm windy: **24618.001.001**
• H = 660-950mm

Zestaw koszy: **24619.800.001**
Zestaw półek: **24620.800.001**
• T = 800mm • W = 705mm

Zestaw koszy: **24613.900.001**
Zestaw półek: **24620.900.001**
• T = 900mm • W = 805mm

STARLIFT 15 to eleganckie i praktyczne półki pozwalające doskonale zorganizować przestrzeń w nowoczesnej kuchni.

Mechanizm umieszczony jest centralnie, co umożliwia zastosowanie systemu w dowolnej szafce, nawet o niestandardowej szerokości.

Winda posiada płynną regulację siły w szerokim zakresie, dzięki czemu jej praca jest komfortowa, niezależnie od obciążenia.

Do windy STARLIFT 15 można zastosować zestaw koszy lub półek. Maksymalne obciążenie mechanizmu wynosi 15kg.

Regulowany stelaż pozwala dostosować windę do szafek o wysokości wewnętrznej pomiędzy 660mm a 950mm.

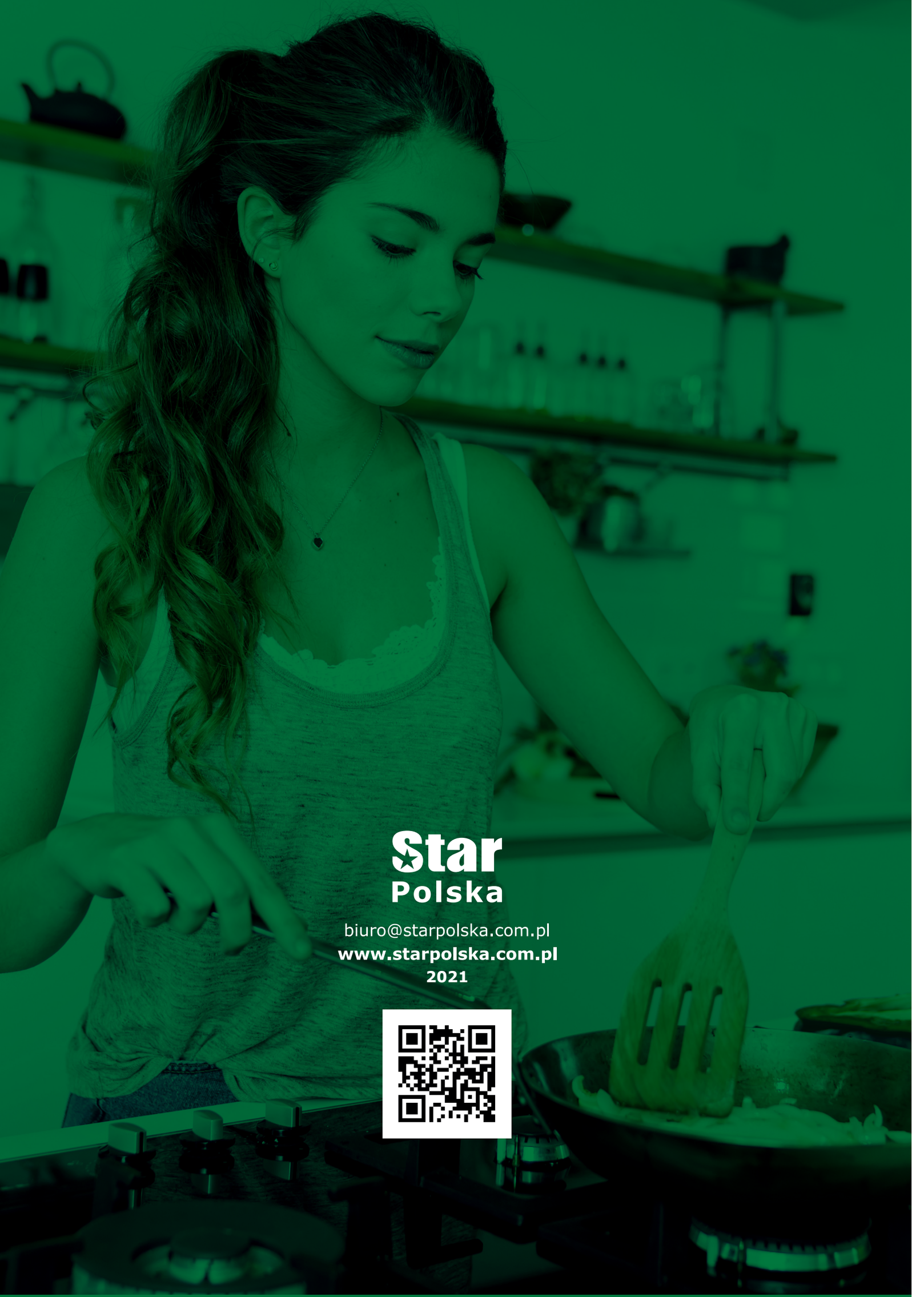

Star
Polska

biuro@starpolska.com.pl
www.starpolska.com.pl
2021