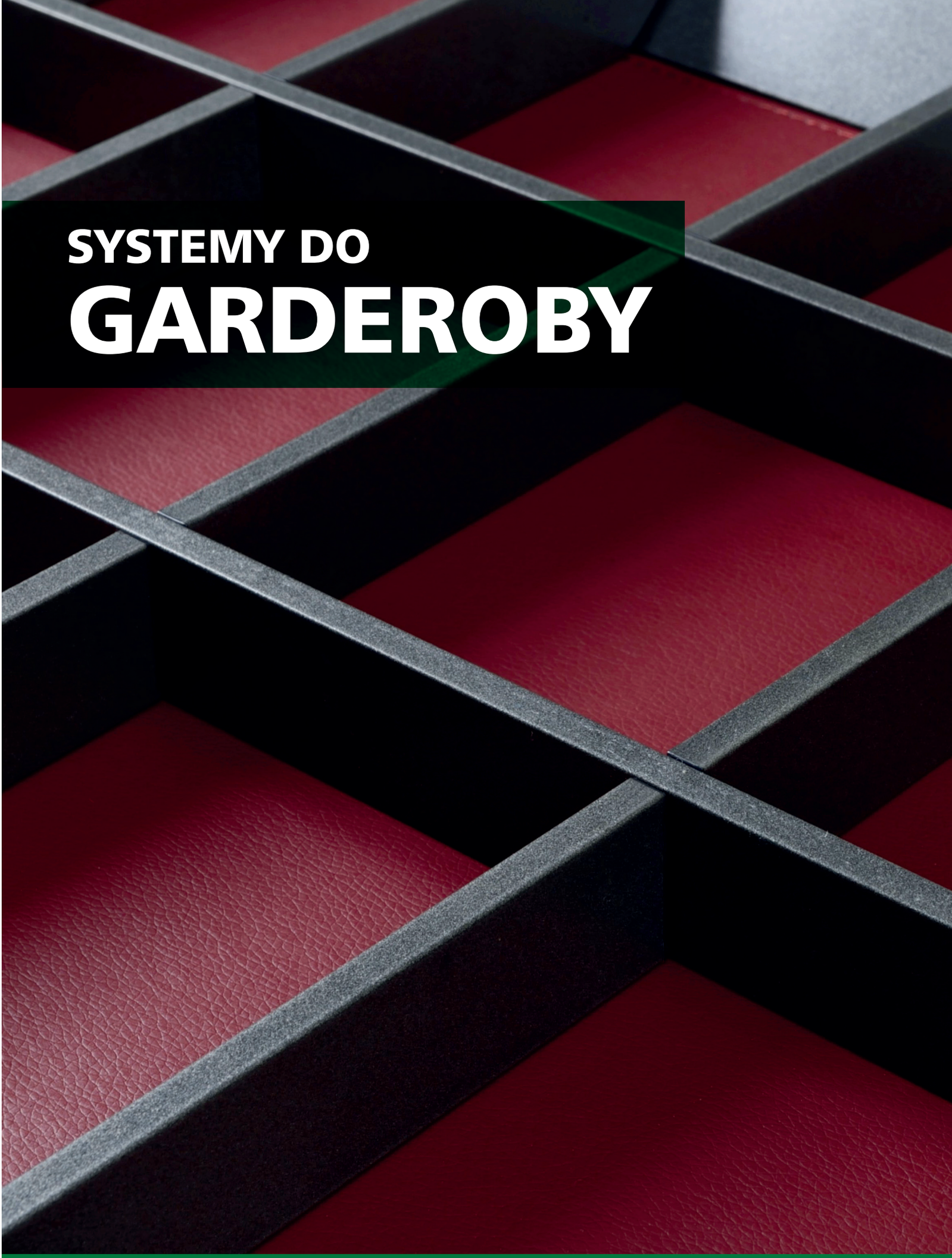

SYSTEMY DO GARDEROBY

Star

SYSTEMY DO GARDEROBY

Nowoczesne systemy półek do garderoby o pełnym wysuwie z systemem cichego domykania.

Doskonały design dla najbardziej wymagających klientów pozwoli stworzyć idealną garderobę.

System oferowany przez firmę Star Polska sprawi, że garderoba (zarówno nowoczesne zabudowy, jak i tradycyjne meble) spełni wymagania dotyczące funkcjonalności oraz estetyki tej części wyposażenia.

W skład systemu oferowanego przez Star Polska wchodzą:

- szuflada z płaskim dnem
- szuflada z podziałkami
- szuflada z wkładem na spodnie
- szuflada z wkładem na buty
- szuflada z koszem rattanowym
- regał obrotowy na buty
- drążek
- pantograf
- sejf szufladowy

Wnętrze garderoby zyska nie tylko praktyczne rozwiązania do przechowywania butów, biżuterii, spodni czy innych elementów garderoby, ale także stanie się ozdobą każdego domu.

Star

SZUFLADA
DO GARDEROBY

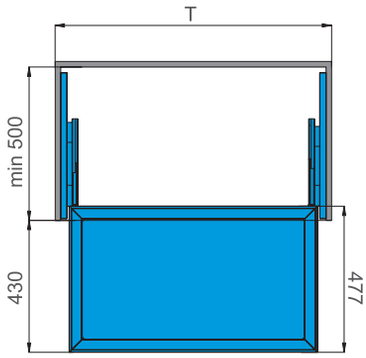

Rama szuflady:
- **16237.001.001:** T = 600mm
- **16237.002.001:** T = 800mm
- **16237.003.001:** T = 900mm

Dno szuflady:
- **16238.001.001:** T = 600mm
- **16238.002.001:** T = 800mm
- **16238.003.001:** T = 900mm

Wysokość: 72 mm

Star

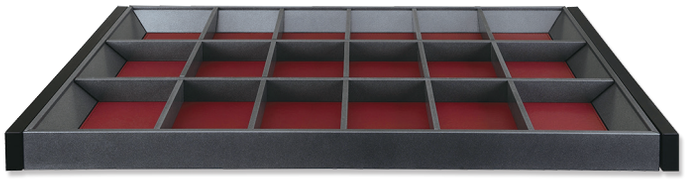

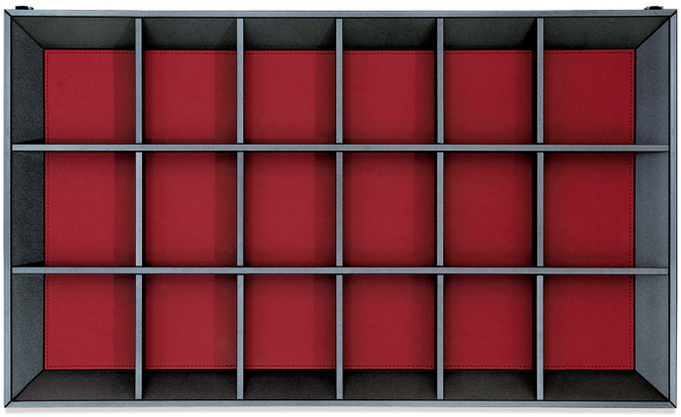

SZUFLADA Z
PODZIAŁKAMI

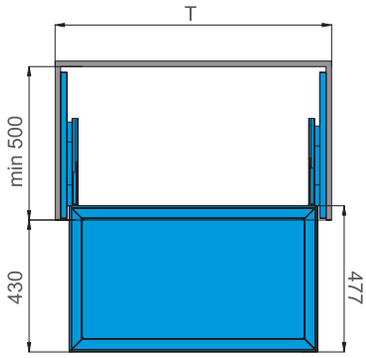

Rama szuflady: 16237
Dno szuflady: 16238

System podziału:
- **16239.001.001:** T = 600mm
- **16239.002.001:** T = 800mm
- **16239.003.001:** T = 900mm

Wysokość: 72 mm

Star

WKŁAD
NA BUTY

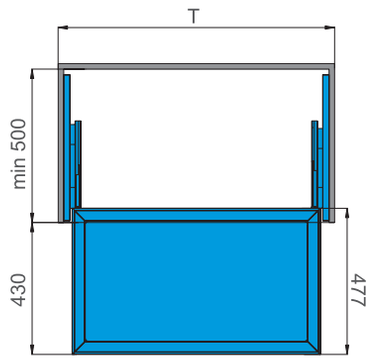

Rama szuflady: 16237

Wkład na buty:
- **18158.001.001:** T = 600mm
- **18158.002.001:** T = 800mm
- **18158.003.001:** T = 900mm

Wysokość: 150 mm

WKŁAD
NA SPODNIE

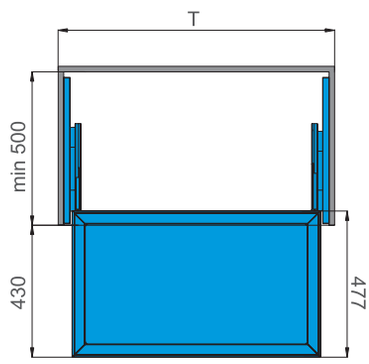

Rama szuflady: 16237

Wkład na spodnie:
- **16240.001.001:** T = 600mm, 6 wieszaków
- **16240.002.001:** T = 800mm, 10 wieszaków
- **16240.003.001:** T = 900mm, 12 wieszaków

Wysokość: 72 mm

KOSZ
RATTANOWY

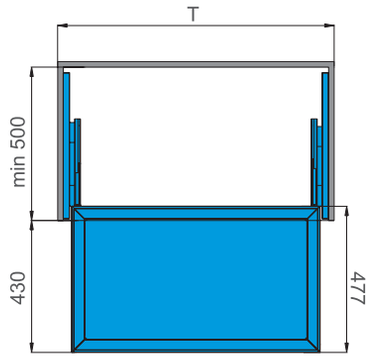

Rama szuflady: 16237

Kosz rattanowy:
- **16241.001.001:** T = 600mm
- **16241.002.001:** T = 800mm
- **16241.003.001:** T = 900mm

Wysokość: 190 mm

Star

REGAŁ
OBROTOWY

Nowoczesny regał obrotowy pozwoli przechować wszystkie potrzebne elementy garderoby.
Górna część przeznaczona jest dla ubrań wymagających użycia wieszaków, środkowa przeznaczona jest na spodnie, natomiast dolna półka pozwala przechowywać buty oraz torebki. Wszystko to umocowane jest na obrotowym drążku ułatwiającym dostęp, niezależnie od umiejscowienia.
Regał idealnie pasuje do szaf narożnych o wymiarach minimum 730x(1900-2100)x435.
Oryginalny system oraz wygląd sprawią, że garderoba nabierze wyjątkowego charakteru.

Regał obrotowy: 16230.001.001

Wymiary produktu:
730x(1900-2100)x435

Minimalne wewnętrzne wymiary szafki:
764x(1900-2100)x465

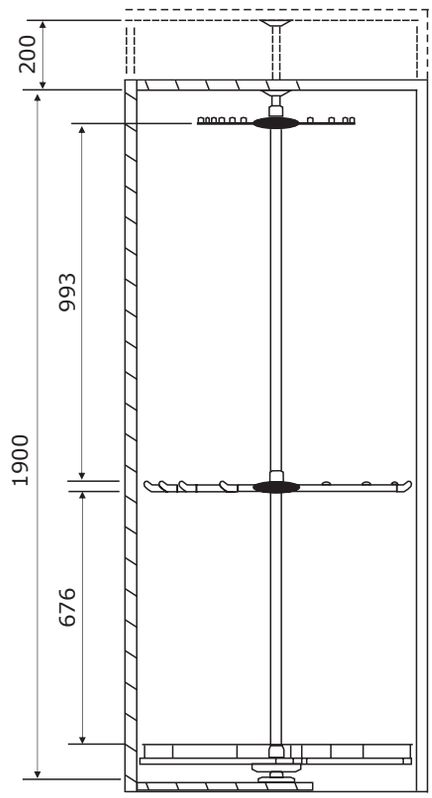

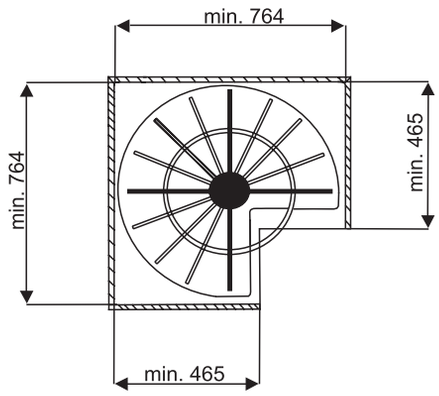

Star

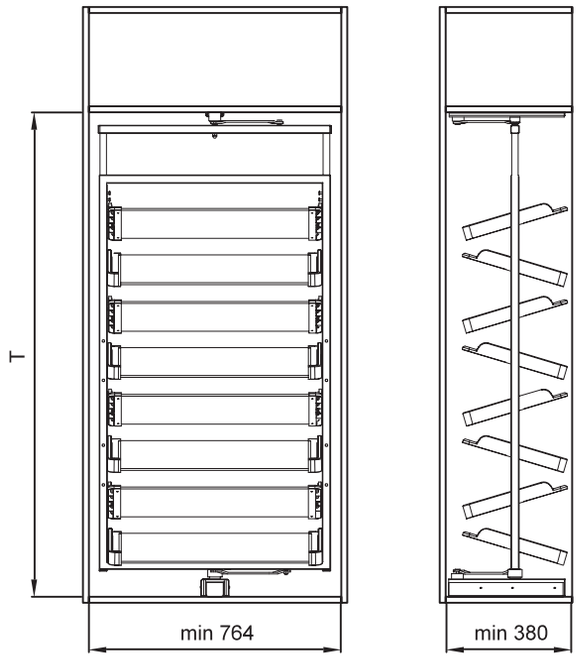

Mechanizm regału obrotowego
na buty: 18151.201.001

Półka do regału obrotowego
na buty: 18151.202.001

Rama na 4 półki do regału obrotowego
na buty: 18151.230.001:
T=810-990mm

Rama na 8 półek do regału obrotowego
na buty: 18151.231.001:
T=1370-1550mm

Rama na 12 półek do regału obrotowego
na buty: 18151.232.001:
T=1930-2110mm

REGAŁ OBROTOWY
NA BUTY

Regał Obrotowy na buty umożliwia najlepsze zagospodarowanie przestrzeni w garderobie - pozwala na umieszczenie na niewielkiej przestrzeni kilkudziesięciu par butów.
Produkt jest dostępny w trzech wersjach rozmiarowych, przystosowany do 4, 8 lub 12 półek.
Każda z nich pomieści co najmniej 3-4 pary obuwia.

Star

DRĄŻEK
DO GARDEROBY

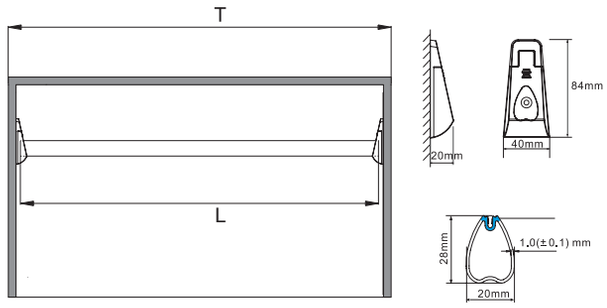

Drążek: 13120.001.001
• L = T - 46mm •Długość: 1100mm

Uchwyt drążka: 12305.001.001

PANTOGRAF

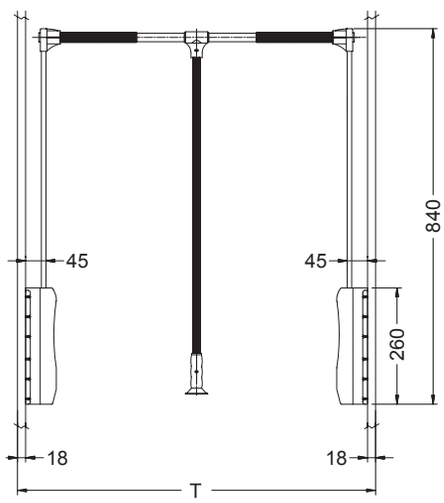

Pantograf gazowy:
- **14105.002.201**: T = 600-800mm
- **14105.003.201**: T = 850-1200mm

Maksymalne obciążenie Pantografu wynosi 12 kg

SEJF
SZUFLADOWY

Sejf szufladowy to nowoczesna szuflada z elektronicznym systemem zamykania. Otwieranie następuje po wpisaniu cyfrowego kodu. Prosty system resetowania kodu pozwala na zastosowanie produktu w hotelach. Sejf dedykowany jest do szafki o szerokości 600mm.
Zasilanie na 4 baterie AA.
W razie wyczerpania baterii produkt posiada zamek z kluczami do otwarcia awaryjnego.

Sejf szufladowy: 62501.001.001

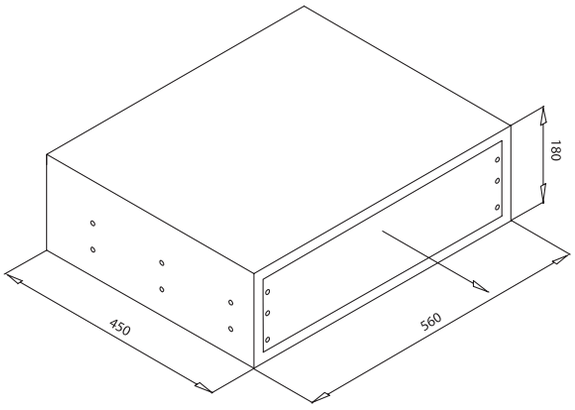

Star

Star
Polska

biuro@starpolska.com.pl
www.starpolska.com.pl
2021